L5100F-225WSA-TL Válvula de agua pura, montada en panel

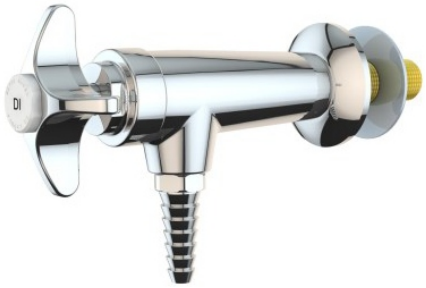

Aplicación: Válvula montada en panel para agua de ósmosis destilada, desionizada o inversa. Todos los componentes en contacto con el agua tienen revestimiento interior de estaño puro.

Montaje: para la instalación en superficies verticales u horizontales (como persecuciones de tubería o portadores de servicio) donde haya acceso detrás de la superficie durante la instalación.

Cuerpo de la válvula: Patrón de ángulo de latón forjado.

Unidad de válvula: Unidad de válvula de compresión autónoma Water Saver con asiento de acero inoxidable reemplazable.

Manija: Manija de latón forjado de cuatro brazos con disco de índice codificado por colores.

Entrada: 3/8" entrada macho NPT.

Salida: salida hembra de 3/8" NPT con extremo de manguera dentada removible anti salpicaduras.

Control de calidad: El accesorio está completamente ensamblado y probado en fábrica antes del envío.

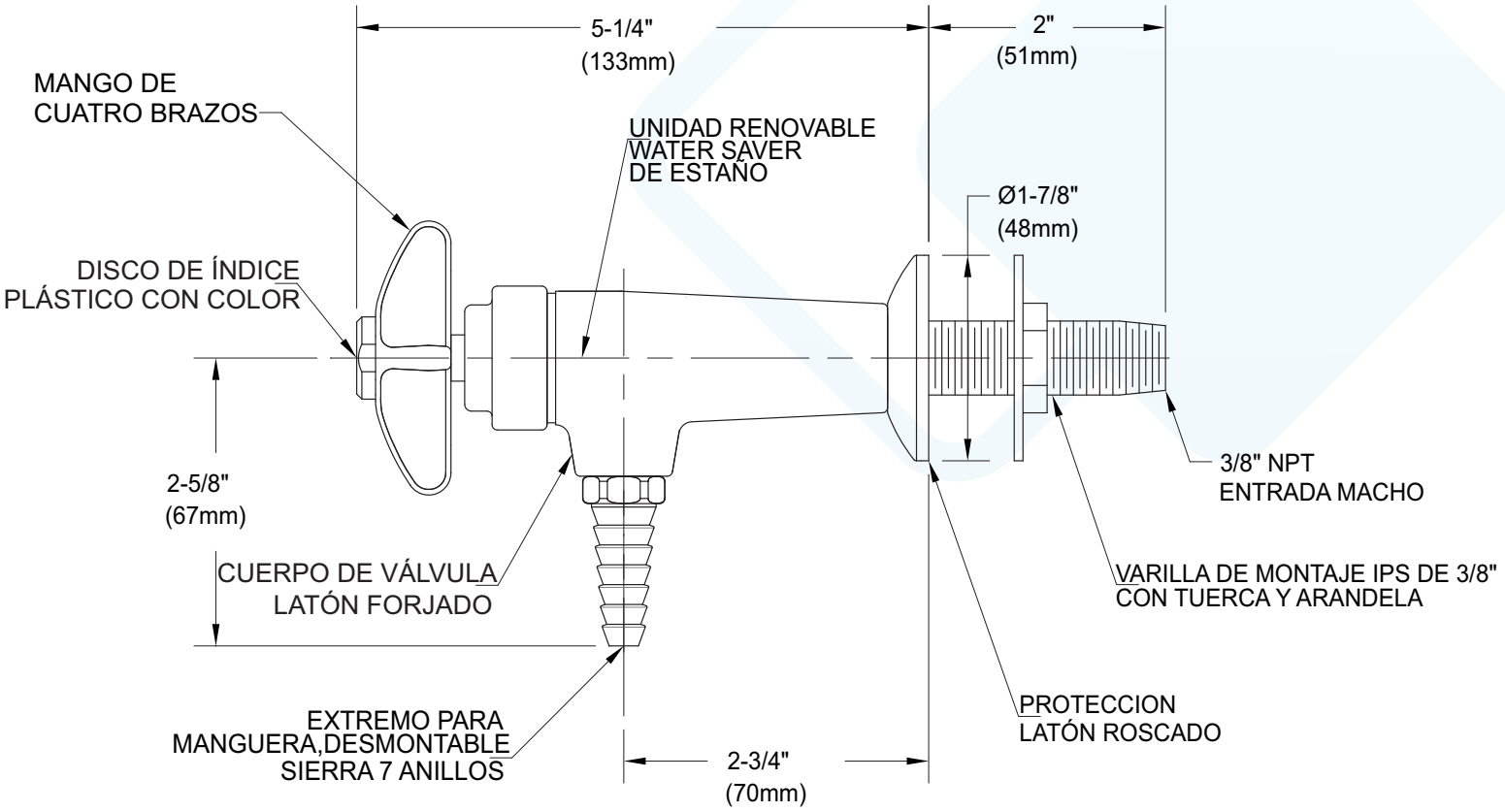

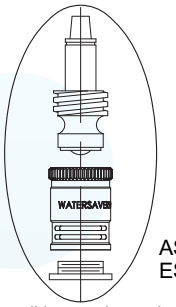

ASIENTO DE ACERO INOXIDABLE
ESTAÑADO REEMPLAZABLE

Las medidas pueden variar ± 1/4 ".

NOTAS

1. EL ACCESORIO ESTÁ CERTIFICADO POR CSA INTERNATIONAL PARA CUMPLIR CON ASME A112.18.1M Y CSA B125.1.
2. EQUIPADO CON ESCUDO ROSCADO, MONTAJE VARILLA, TUERCA Y ARANDELA PARA SEGURIDAD FIJACIÓN AL PANEL.
3. EL ACCESORIO ESTÁ COMPLETAMENTE MONTADO Y FÁBRICA PROBADO ANTES DEL ENVÍO.
4. EL ACCESORIO TIENE REVESTIMIENTO INTERIOR ESTAÑADO.
5. EL ACCESORIO TIENE UN ACABADO CROMADO PULIDO.